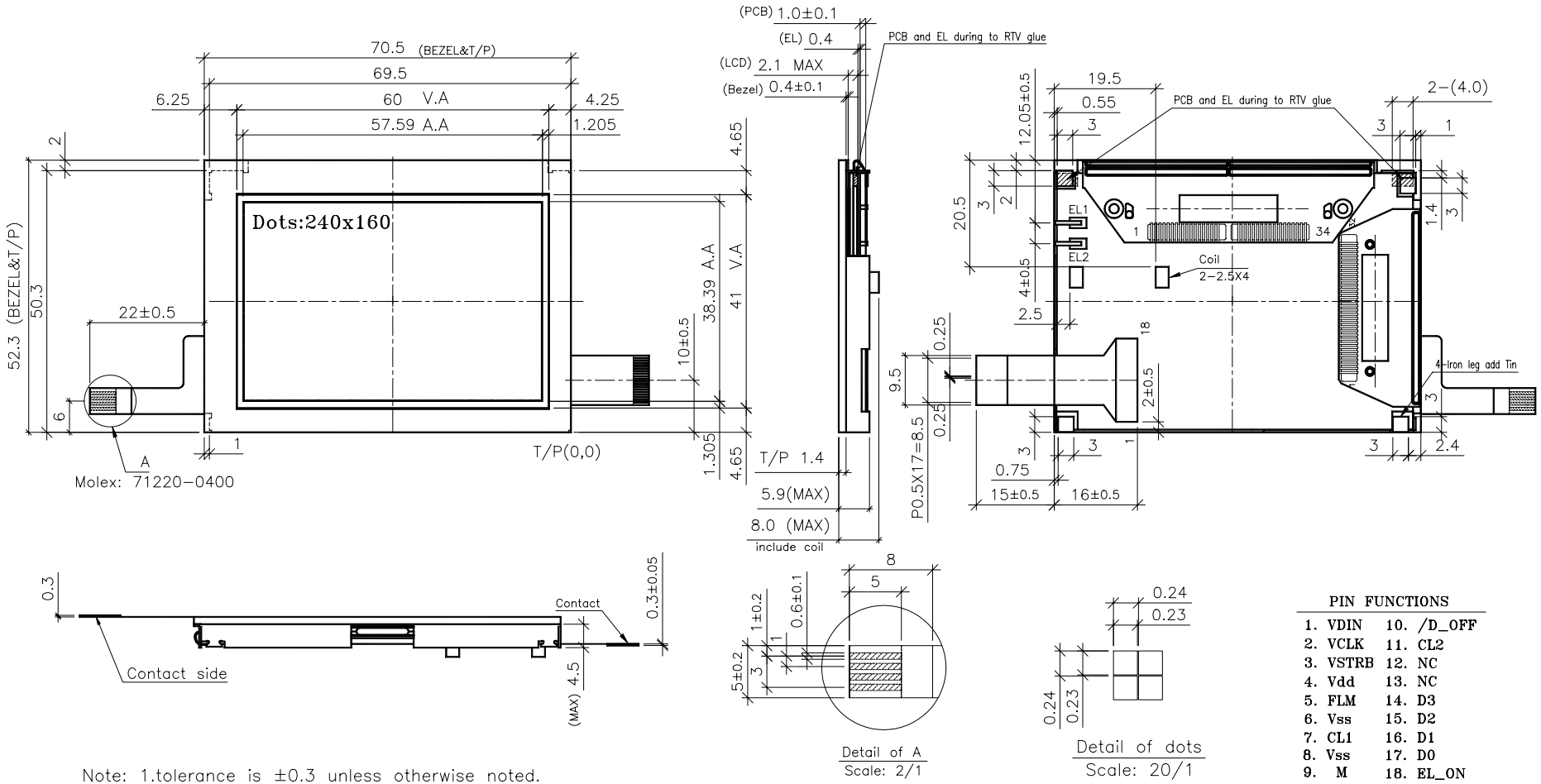

Note: 1.tolerance is ±0.3 unless otherwise noted.

PIN FUNCTIONS

1. VDIN	10. /D_OFF
2. VCLK	11. CL2
3. VSTRB	12. NC
4. Vdd	13. NC
5. FLM	14. D3
6. Vss	15. D2
7. CL1	16. D1
8. Vss	17. D0
9. M	18. EL_ON